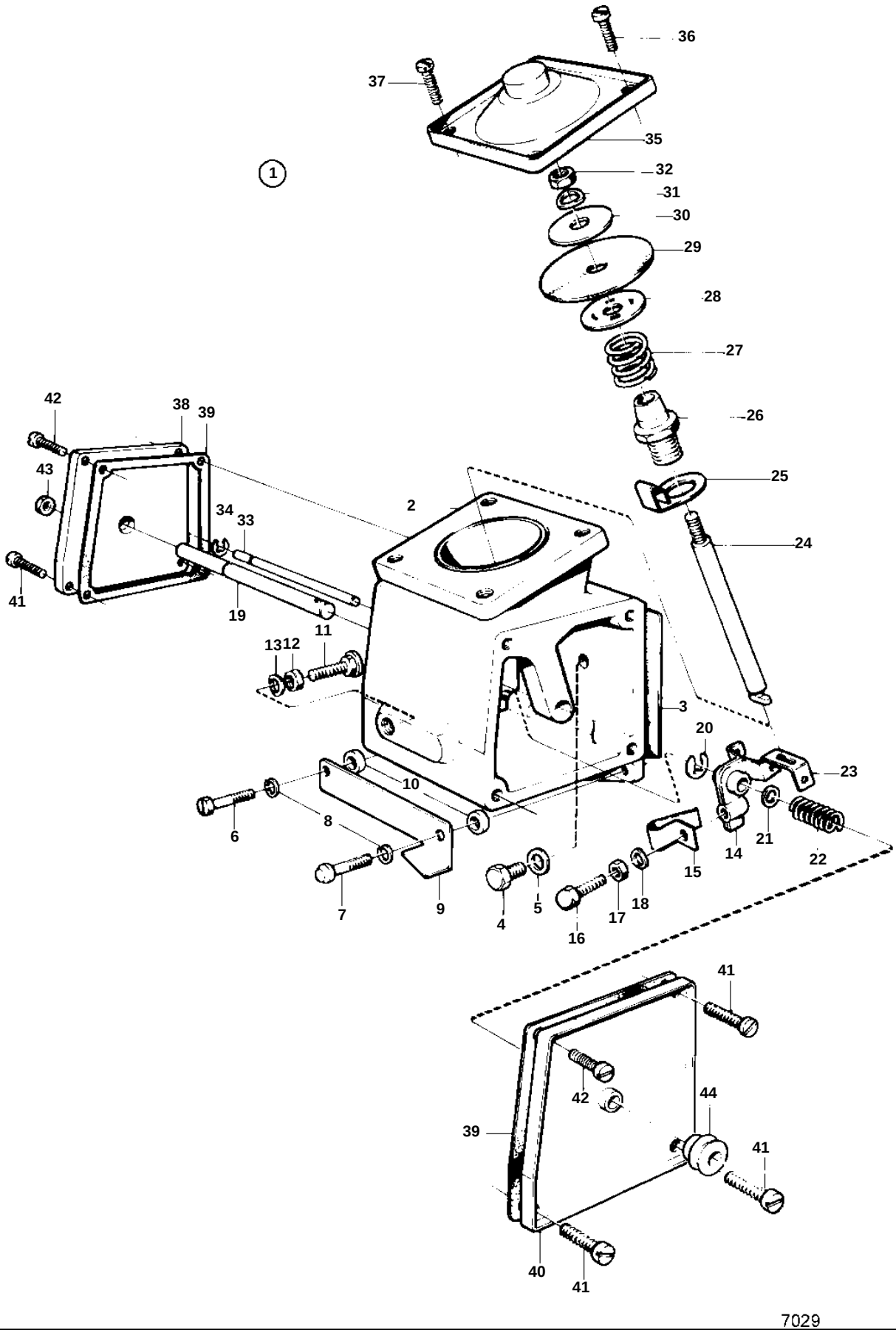
36
37
35
1
32
31
30
29
28
27
26
25
24
42
38
39
43
34
33
2
41
19
11
13
12
3
20
23
10
8
6
14
21
22
15
7
9
4
5
18
17
16
41
42
44
39
41
40
41
7029

REF	PART NO.	QTY	DESCRIPTION	
1	864165	1		
2		1	· HOUSING	
3	1698172	1	· Gasket	
4	955295	1	· Screw	
5		1	· WASHER	
6	6638096	1	· Screw	
7		1	· SCREW	
8	949607	2	· Spring washer	
9	241648	1	· Turn signal	
10		2	· SPACER	
11		1	· SCREW	
12	940197	1	· Nut	
13	949607	1	· Spring washer	
14		1	· LEVER	
15		1	· LEAF SPRING	
16	243827	1	· Screw	
17	940197	1	· Nut	
18	949607	1	· Spring washer	
19	241783	1	· Shaft	
20	848752	1	· Striker plate	
21	233816	1	· Washer	
22		1	· SPRING	
23		1	· BRACE	
24		1	· STUD BOLT	
25	837741	1	· Spring	
26	244740	1	· Bushing	
27	1698134	1	· Spring	
28	241776	1	· Washer	
29	241775	1	· Diaphragm	
30	241776	1	· Washer	
31	949607	1	· Spring washer	
32	940197	1	· Nut	
33		1	· PIN	
34	848218	2	· Lock washer	
35		1	· COVER	
36		2	· SCREW	
37	241779	2	· Screw	
38		1	· COVER	
39	1698171	2	· Gasket	
40		1	· COVER	
41	241779	4	· Screw	
42		4	· SCREW	
43	955781	1	· Nut	
44	241792	1	· Rubber bellows	