3.0GSMWTR, 3.0GSMWTS, 3.0GSPWTR, 3.0GSPWTS

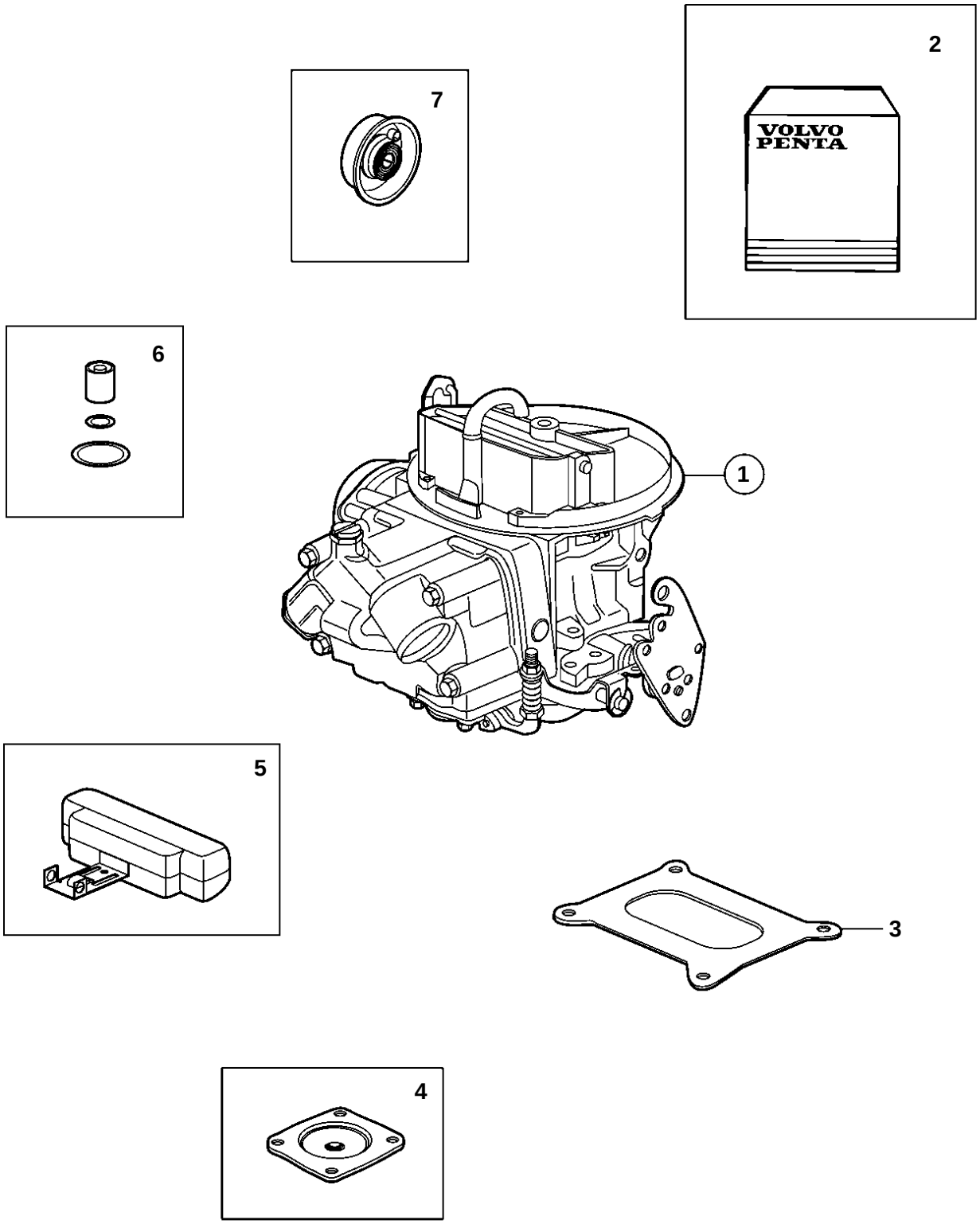

3.0GSMWTR, 3.0GSMWTS, 3.0GSPWTR, 3.0GSPWTS

REF	PART NO.	QTY	DESCRIPTION
1	3857982	1	Carburetor
2		1	· Kit
3	3853283	2	· · Gasket
4	3854257	1	· · Diaphragm
5	3854018	1	· Float
6	3854019	1	· Filter
7	3853992	1	· Choke