COMMON

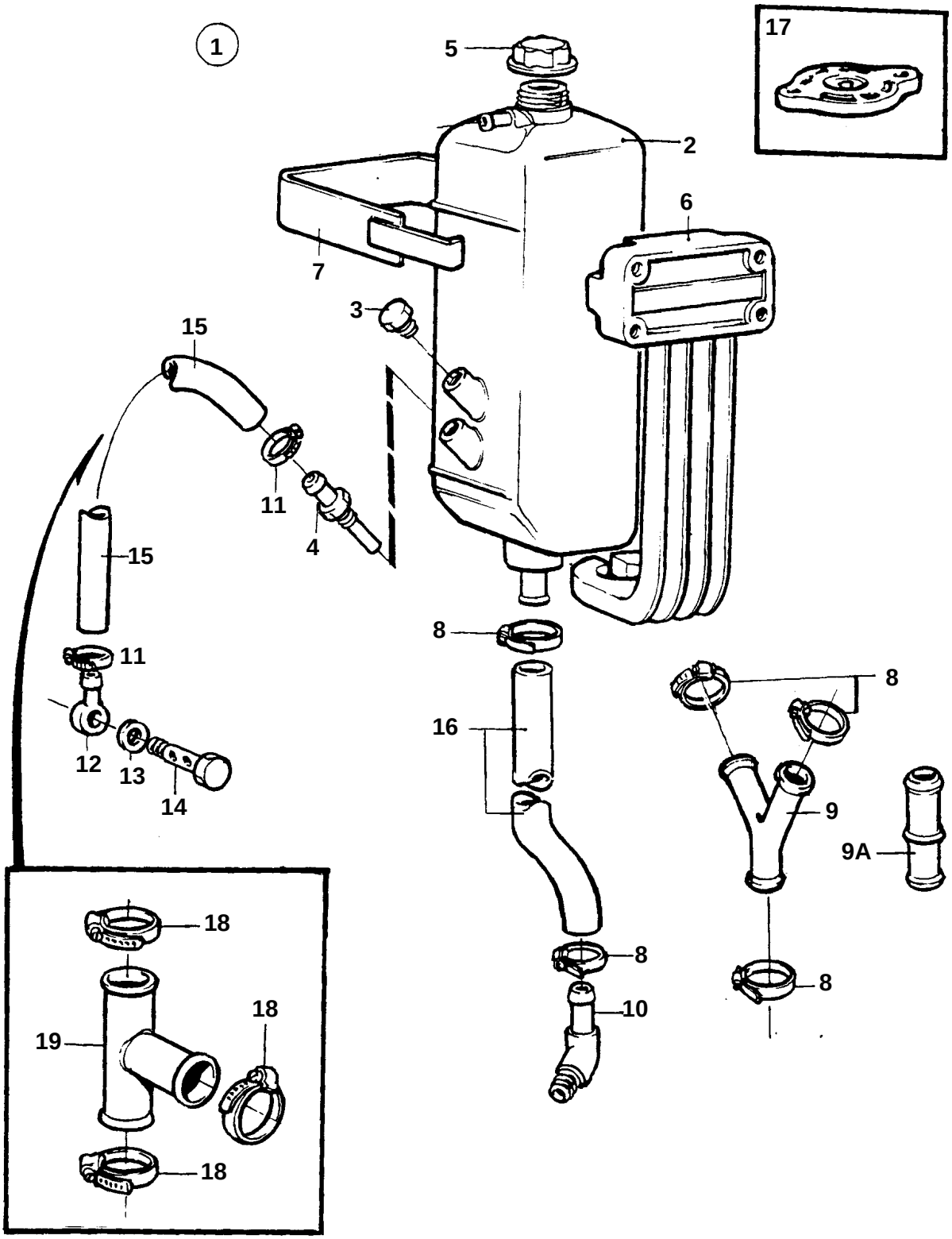

16566

COMMON

REF	PART NO.	QTY	DESCRIPTION		NOTES
1	861623	1	Expansion tank		
2	844062	1	· Expansion tank		
3	947660	1	· Plug		
4	843247	1	· Tube		
5	860866	1	· Filler cap		50kPa
6	843260	1	· Bracket		
7	843266	1	· Clamp		
8	943472	6	· Hose clamp		
9	345845	1	· T-pipe		
9A	831752	1	· Tube		
10	948600	1	· Elbow nipple		
11	943470	2	· Hose clamp		
12	858750	1	· Banjo nipple		
13	11994	2	· Gasket		
14	947975	1	· Hollow screw		
15	943366	X	· Hose		
16	952969	X	· Rubber hose		
17	845587	1	· Filler cap		
18	943470	3	· Hose clamp		
19	3581298	1	· T-pipe		