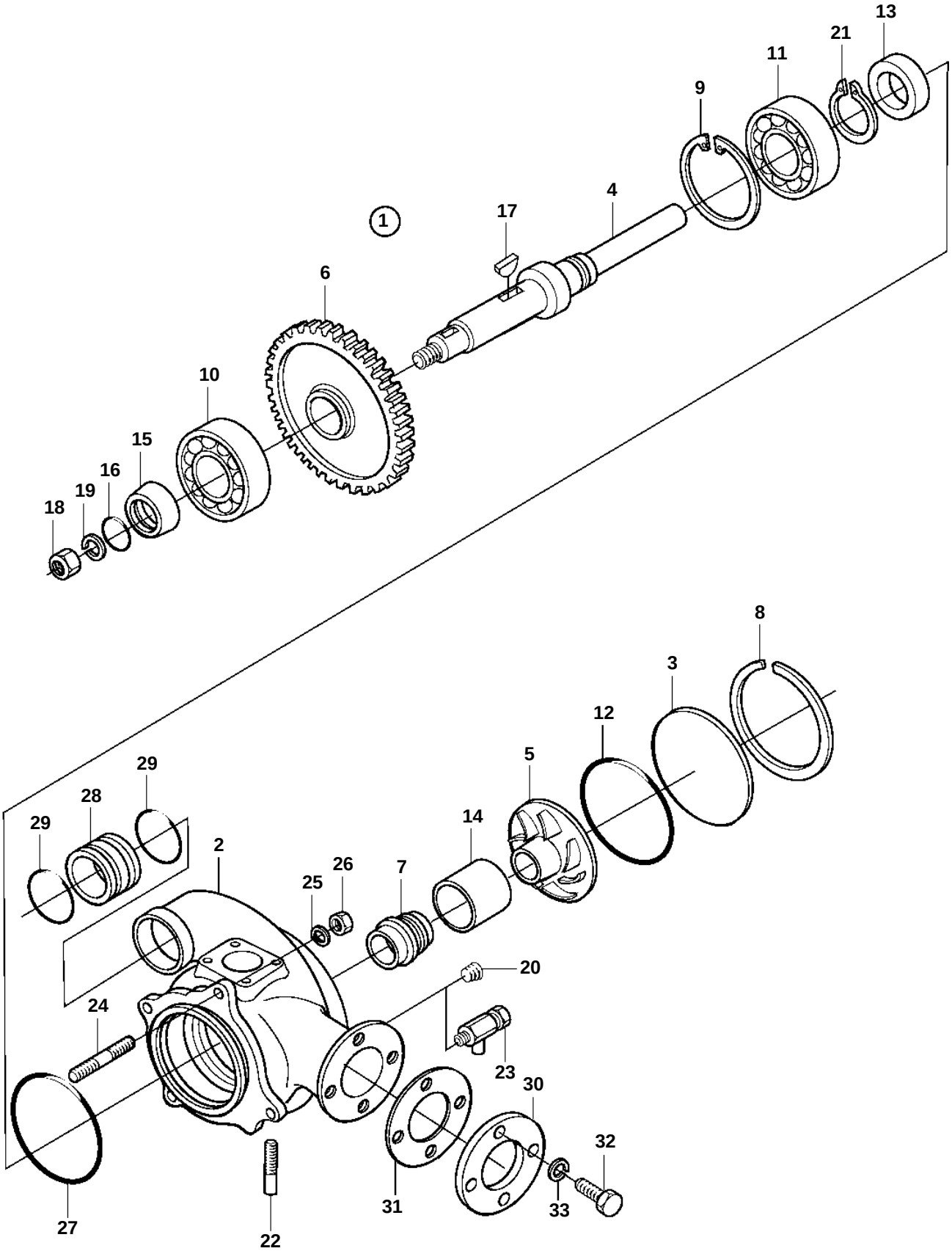
13
21
11
9
4
1
17
6
10
15
16
19
18
8
3
12
5
29
28
29
14
2
26
7
25
20
24
23
30
32
31
33
27
22

18724

REF	PART NO.	QTY	DESCRIPTION	
1	3841129	1	Circulation pump	
2	3841130	1	· Pump housing	
3	3833407	1	· Cover	
4	3834512	1	· Pump shaft	
5	3833645	1	· Impeller	
6	3833595	1	· Gear	
7	3838186	1	· Seal	
8	3836537	1	· Snap ring	
9	3832053	1	· Snap ring	
10	3831658	1	· Bearing	
11	3831660	1	· Bearing	
12	3831986	1	· O-ring	
13	3831800	1	· Sealing ring	
14	3834346	1	· Ring	
15	3834603	1	· Sleeve	
16	3831996	1	· O-ring	
17	3832286	1	· Woodruff key	
18	3831778	1	· Lock nut	
19	3831809	1	· Spring washer	
20	3832334	1	· Plug	
21	3832028	1	· Snap ring	
22	3841131	1	· Tube	
23	3831636	1	Drain cock	
24	3834742	3	Stud	
25	3832245	3	Spring washer	
26	3832199	3	Lock nut	
27	3835580	1	O-ring	
28	3833675	1	Clutch	
29	3831984	2	O-ring	